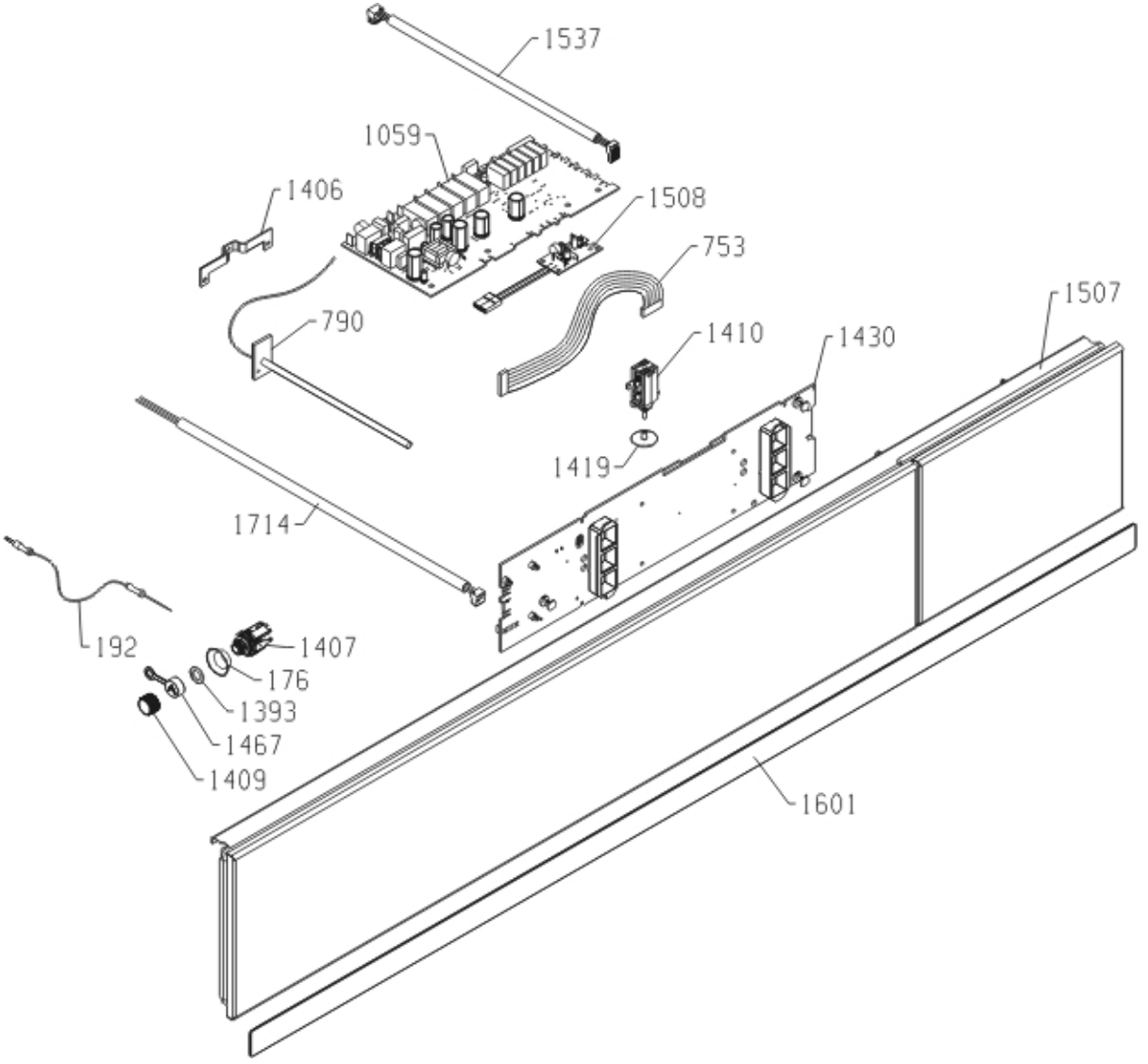
1537
1059
1406
1508
753
790
1410
1430
1507
1419
1714
192
1407
176
1393
1467
1409
1601

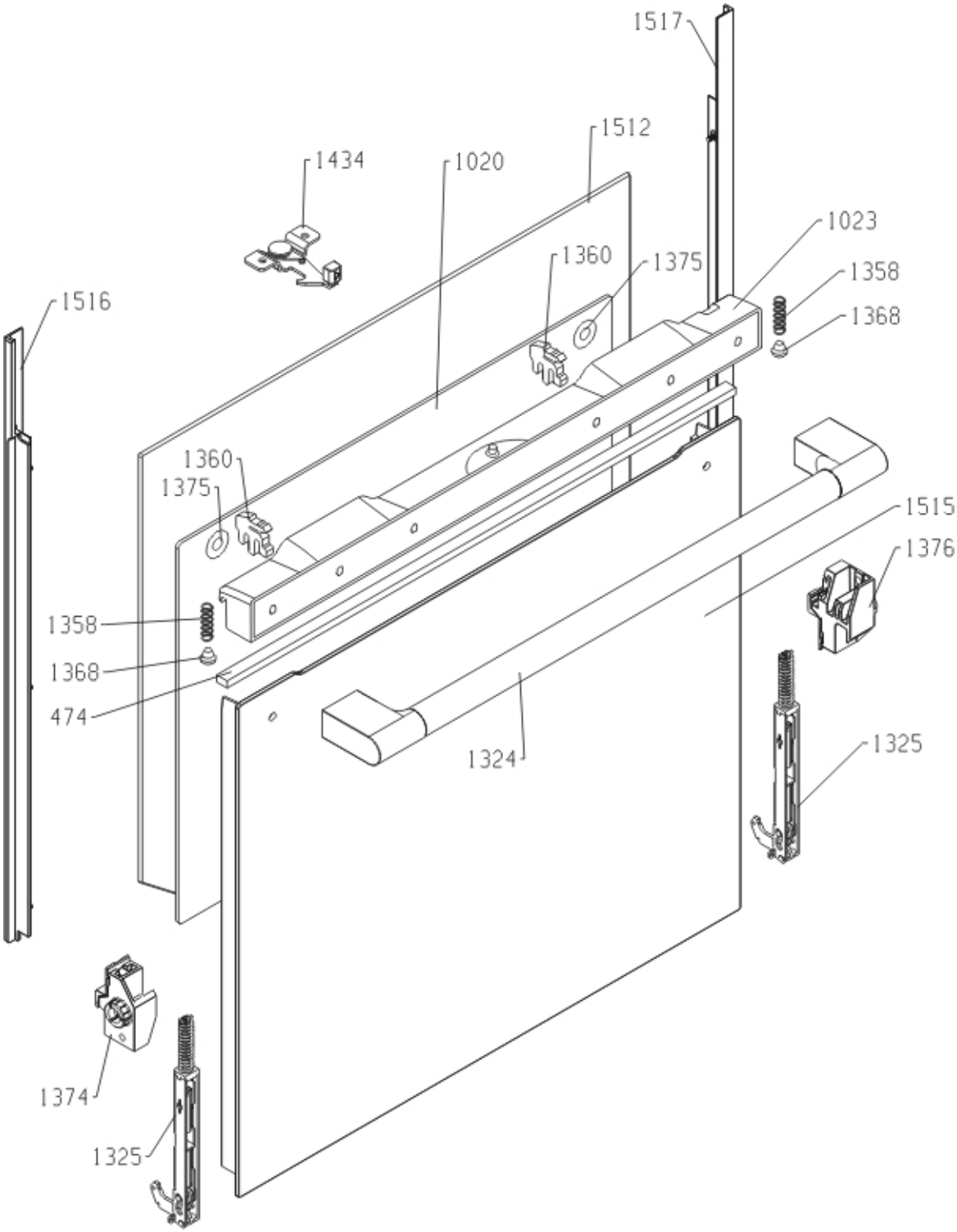
1517
1512
1434
1020
1023
1360
1375
1358
1368
1516
1360
1375
1515
1376
1358
1368
474
1324
1325
1374
1325

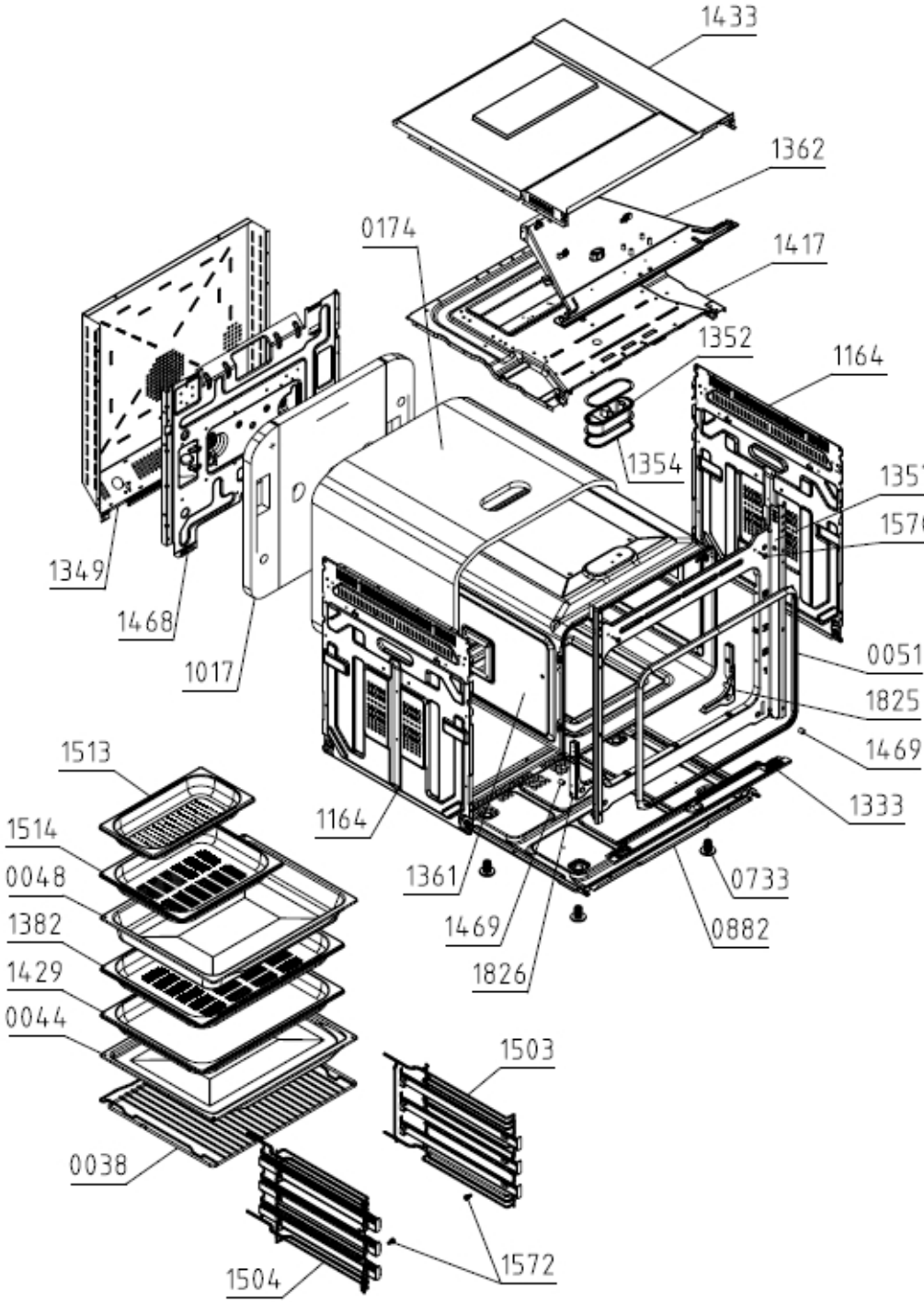
1433
1362
0174
1417
1352
1164
1354
1357
1570
1349
1468
1017
0051
1825
1469
1333
1513
1514
0048
1382
1429
0044
1164
1361
1469
1826
0733
0882
1503
0038
1504
1572

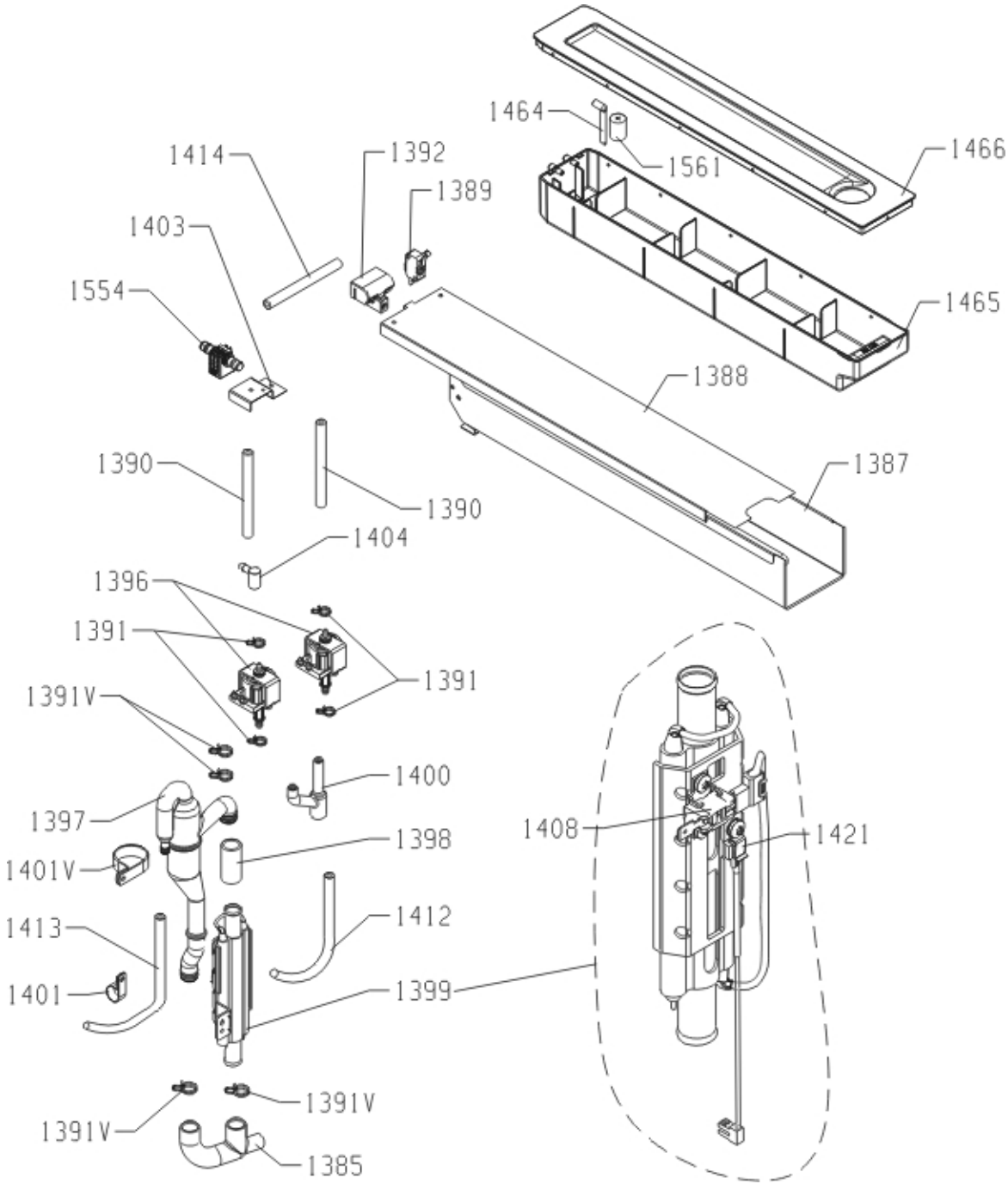
1464
1561
1466
1414
1392
1389
1403
1554
1465
1388
1387
1390
1390
1404
1396
1391
1391
1391V
1400
1397
1398
1408
1421
1401V
1413
1412
1401
1399
1391V
1391V
1385

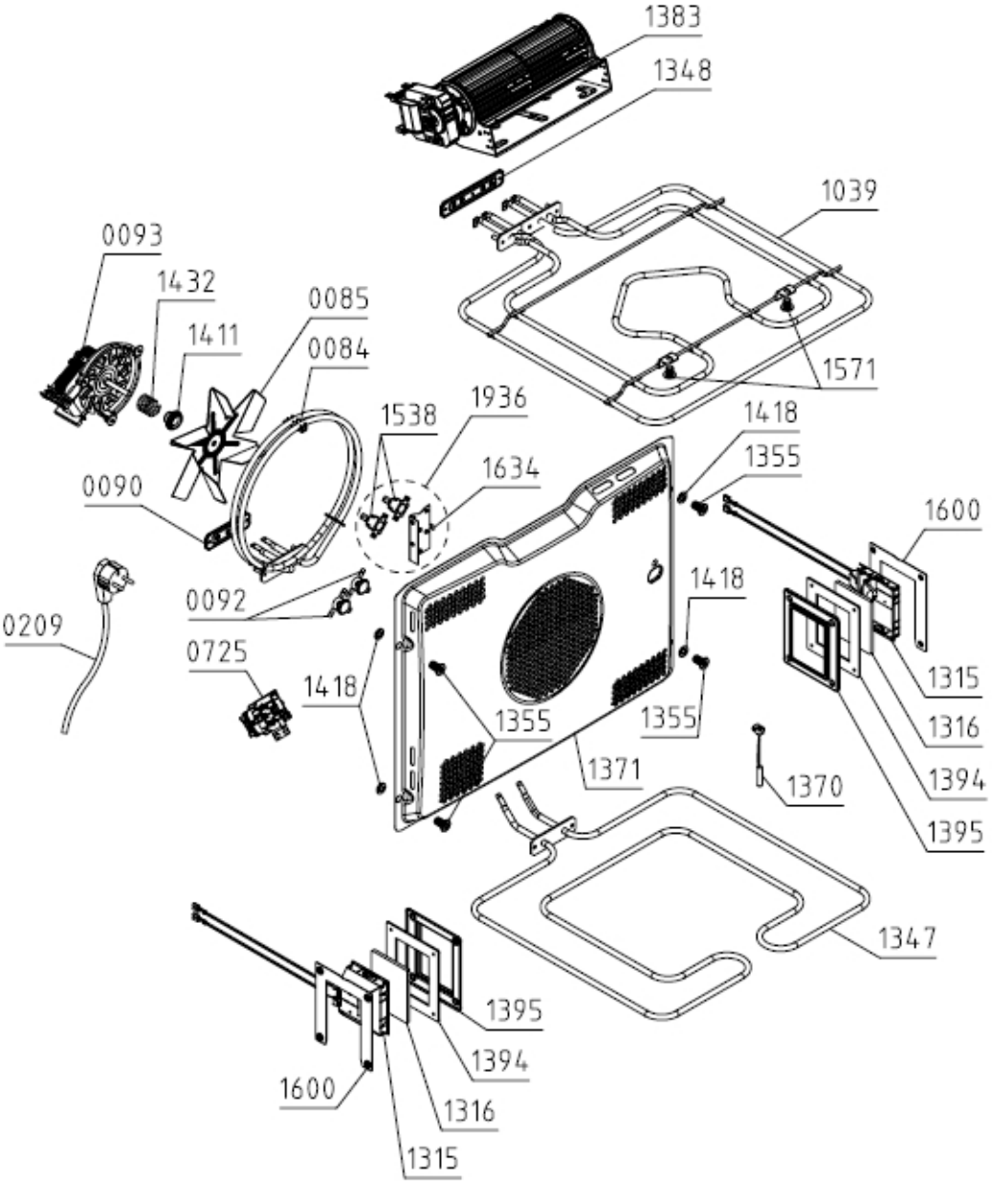
1383
1348
1039
0093
1432
0085
1411
0084
1571
1538
1936
1418
1634
1355
0090
1600
0092
1418
0209
0725
1315
1418
1316
1355
1355
1394
1371
1370
1395
1347
1395
1394
1600
1316
1315